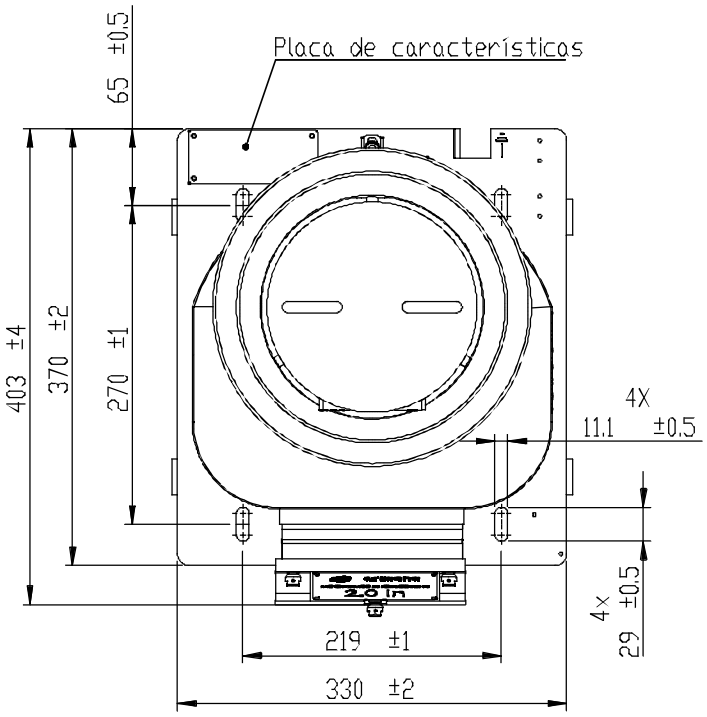

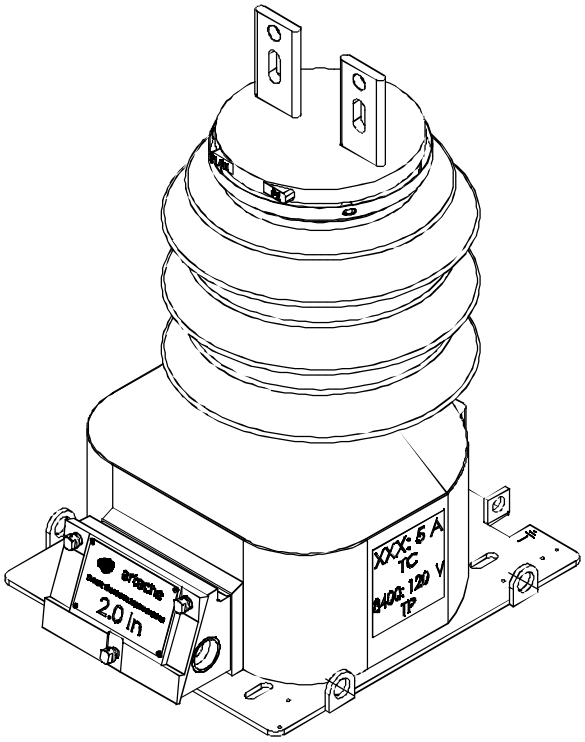

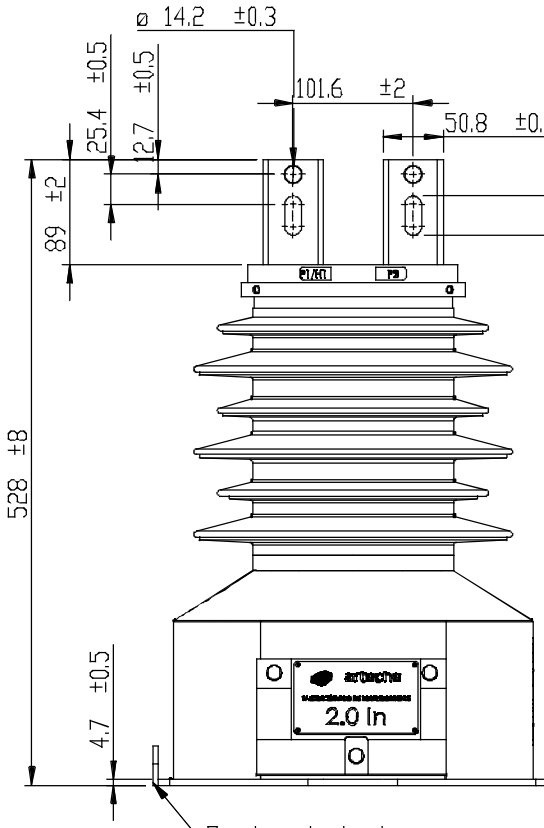

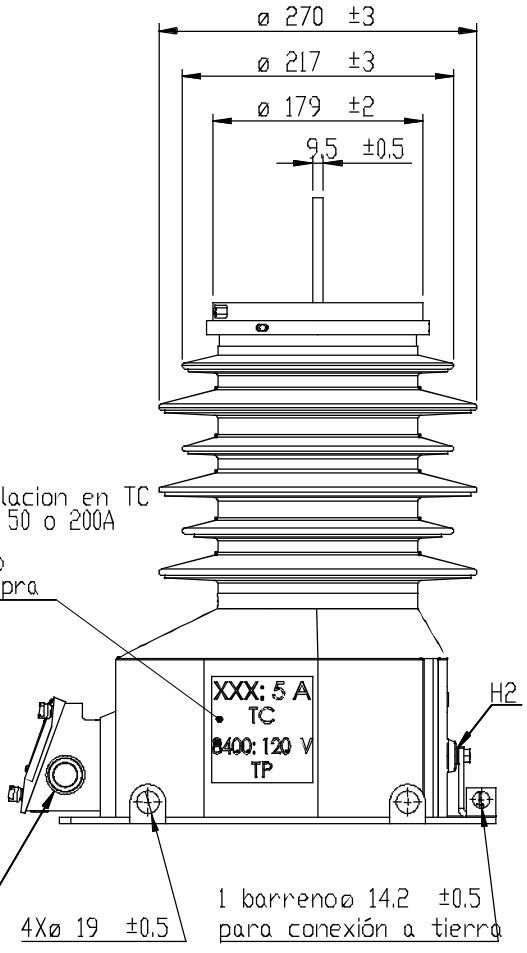

Masa (kg)	52	Distancia de fuga(mm)	555

arteche
Dimensiones aproximadas en mm
Approx. dimensions in mm

TRANSFORMADOR COMBINADO

KM-17

Fecha/Date	Comprobado/Checked	Nº Plano Drawing Nº
21/04/2016	M.A.V.V	9449937

©Copyright by ELECTROTECNICA ARTECHE HERMANOS S.L. Mungia. En "Fecha creación", Todos los derechos reservados, estando prohibida la reproducción total o parcial del plano, sin autorización del titular.